男子ダブルスAクラス

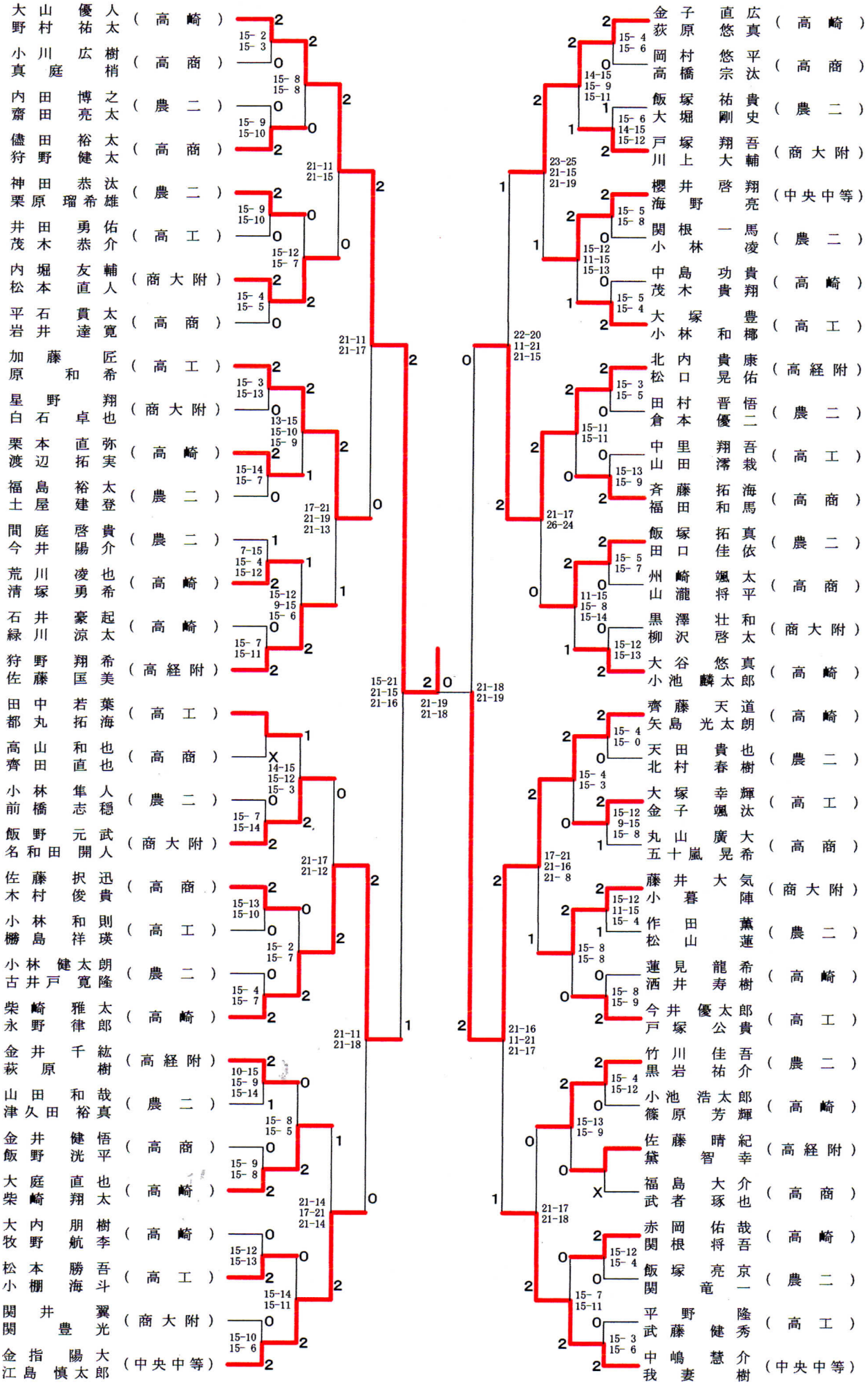
大山 優人（高崎）
野村 祐太
小川 広樹（高商）
真庭 梢
内田 博之（農二）
齋田 亮太
儘田 裕太（高商）
狩野 健太
神田 恭汰（農二）
栗原 瑠希雄
井田 勇佑（高工）
茂木 恭介
内堀 友輔（商大附）
松本 直人
平石 貫太（高商）
岩井 達寛
加藤 匠（高工）
原 和希
星野 翔（商大附）
白石 卓也
栗本 直弥（高崎）
渡辺 拓実
福島 裕太（農二）
土屋 建登
間庭 啓貴（農二）
今井 陽介
荒川 凌也（高崎）
清塚 勇希
石井 豪起（高崎）
緑川 涼太
狩野 翔希（高経附）
佐藤 匡美
田中 若葉（高工）
都丸 拓海
高山 和也（高商）
齊田 直也
小林 隼人（農二）
前橋 志穏
飯野 元武（商大附）
名和田 開人
佐藤 択迅（高商）
木村 俊貴
小林 和則（高工）
棚島 祥瑛
小林 健太朗（農二）
古井戸 寛隆
柴崎 雅太（高崎）
永野 律郎
金井 千紘（高経附）
萩原 樹
山田 和哉（農二）
津久田 裕真
金井 健悟（高商）
飯野 洸平
大庭 直也（高崎）
柴崎 翔太
大内 朋樹（高崎）
牧野 航李
松本 勝吾（高工）
小棚 海斗
関井 翼（商大附）
関 豊光
金指 陽大（中央中等）
江島 慎太郎
金子 直広（高崎）
荻原 悠真
岡村 悠平（高商）
高橋 宗汰
飯塚 祐貴（農二）
大堀 剛史
戸塚 翔吾（商大附）
川上 大輔
櫻井 啓翔（中央中等）
海野 亮
関根 一馬（農二）
小林 凌
中島 功貴（高崎）
茂木 貴翔
大塚 豊（高工）
小林 和椰
北内 貴康（高経附）
松口 晃佑
田村 晋悟（農二）
倉本 優二
中里 翔吾（高工）
山田 澪栽
斉藤 拓海（高商）
福田 和馬
飯塚 拓真（農二）
田口 佳依
州崎 颯太（高商）
山瀧 将平
黒澤 壮和（商大附）
柳沢 啓太
大谷 悠真（高崎）
小池 麟太郎
齊藤 天道（高崎）
矢島 光太朗
天田 貴也（農二）
北村 春樹
大塚 幸輝（高工）
金子 颯汰
丸山 廣大（高商）
五十嵐 晃希
藤井 大気（商大附）
小暮 陣
作田 薫（農二）
松山 蓮
蓮見 龍希（高崎）
洒井 寿樹
今井 優太郎（高工）
戸塚 公貴
竹川 佳吾（農二）
黒岩 祐介
小池 浩太郎（高崎）
篠原 芳輝
佐藤 晴紀（高経附）
黛 智幸
福島 大介（高商）
武者 琢也
赤岡 佑哉（高崎）
関根 将吾
飯塚 亮京（農二）
関 竜一
平野 隆（高工）
武藤 健秀
中嶋 慧介（中央中等）
我妻 樹