男子ダブルス

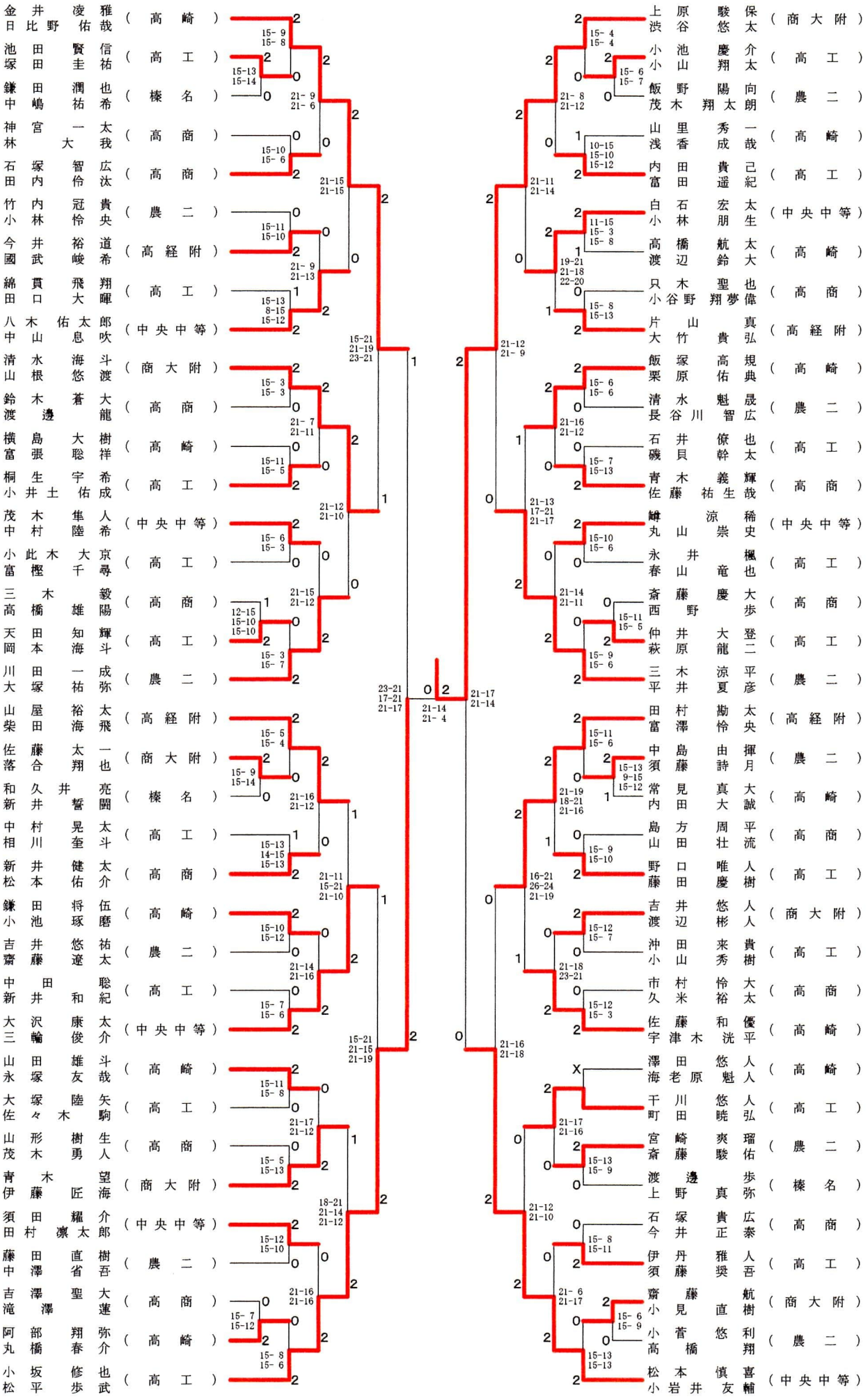
金井 凌雅 日比野 佑哉 （高崎）
池田 賢信 塚田 圭祐 （高工）
鎌田 潤也 中嶋 祐希 （榛名）
神宮 一太 林 大我 （高商）
石塚 智広 田内 伶汰 （高商）
竹内 冠貴 小林 怜央 （農二）
今井 裕道 國武 峻希 （高経附）
綿貫 飛翔 田口 大暉 （高工）
八木 佑太郎 中山 息吹 （中央中等）
清水 海斗 山根 悠渡 （商大附）
鈴木 蒼大 渡邊 龍 （高商）
横島 大樹 富張 聡祥 （高崎）
桐生 宇希 小井土 佑成 （高工）
茂木 隼人 中村 陸希 （中央中等）
小此木 大京 富樫 千尋 （高工）
三木 毅 高橋 雄陽 （高商）
天田 知輝 岡本 海斗 （高工）
川田 一成 大塚 祐弥 （農二）
山屋 裕太 柴田 海飛 （高経附）
佐藤 太一 落合 翔也 （商大附）
和久井 亮 新井 誓闘 （榛名）
中村 晃太 相川 奎斗 （高工）
新井 健太 松本 佑介 （高商）
鎌田 将伍 小池 琢磨 （高崎）
吉井 悠祐 齋藤 遼太 （農二）
中田 聡 新井 和紀 （高工）
大沢 康太 三輪 俊介 （中央中等）
山田 雄斗 永塚 友哉 （高崎）
大塚 陸矢 佐々木 駒 （高工）
山形 樹生 茂木 勇人 （高商）
青木 望 伊藤 匠海 （商大附）
須田 耀介 田村 凛太郎 （中央中等）
藤田 直樹 中澤 省吾 （農二）
吉澤 聖大 滝澤 蓮 （高商）
阿部 翔弥 丸橋 春介 （高崎）
小坂 修也 松平 歩武 （高工）
上原 駿保 渋谷 悠太 （商大附）
小池 慶介 小山 翔太 （高工）
飯野 陽向 茂木 翔太朗 （農二）
山里 秀一 浅香 成哉 （高崎）
内田 貴己 富田 遥紀 （高工）
白石 宏太 小林 朋生 （中央中等）
高橋 航太 渡辺 鈴大 （高崎）
只木 聖也 小谷野 翔夢偉 （高商）
片山 真 大竹 貴弘 （高経附）
飯塚 高規 栗原 佑典 （高崎）
清水 魁晟 長谷川 智広 （農二）
石井 僚也 磯貝 幹太 （高工）
青木 義輝 佐藤 祐生哉 （高商）
雄 涼稀 丸山 崇史 （中央中等）
永井 楓 春山 竜也 （高工）
斎藤 慶大 西野 歩 （高商）
仲井 大登 萩原 龍二 （高工）
三木 涼平 平井 夏彦 （農二）
田村 勘太 富澤 怜央 （高経附）
中島 由揮 須藤 詩月 （農二）
常見 真大 内田 大誠 （高崎）
島方 周平 山田 壮流 （高商）
野口 唯人 藤田 慶樹 （高工）
吉井 悠人 渡辺 彬人 （商大附）
沖田 来貴 小山 秀樹 （高工）
市村 怜大 久米 裕太 （高商）
佐藤 和優 宇津木 洸平 （高崎）
澤田 悠人 海老原 魁人 （高崎）
千川 悠人 町田 暁弘 （高工）
宮崎 爽瑠 斎藤 駿佑 （農二）
渡邊 歩 上野 真弥 （榛名）
石塚 貴広 今井 正泰 （高商）
伊丹 雅人 須藤 奨吾 （高工）
齋藤 航 小見 直樹 （商大附）
小菅 悠利 高橋 翔 （農二）
松本 慎喜 小岩井 友輔 （中央中等）